FICHE PRODUIT

MESURE ELECTRIQUE

Solea: Solution de mesure électrique multi-paramètres, avec sortie analogique ou numérique intégrée…

DESCRIPTION

Ultra compétitive, la gamme de transducteurs développée par SIREA se décline en deux grandes familles : les modules avec sortie analogique et ceux avec sortie numérique.
Conçus pour les mesures sur les réseaux monophasés, tri et tétraphasés, en AC ou DC,
les transducteurs de SIREA délivrent en sortie un signal analogique (4-20mA ou 0-10V, etc…) proportionnel à U, I ou P , et pour les modèles multi-paramètres les valeurs numériques de U, I, F, P, Q et cos phi sur une sortie série RS485 / RS232 (protocole Modbus, jusqu'à 19,2 kbps).
Ces différents transducteurs s'alimentent en 24VDC (autres options disponibles). Selon les modèles, la précision peut atteindre 0,5 %.

CARACTÉRISTIQUES

Les principales caractéristiques sont les suivantes:

- Systèmes modulaires.
- Fiables et économiques.

- Composants de très haute précision.
- Faible consommation d'énergie.
- Résistance élevée aux hauts voltages.

- Installation simple.
- Boîtiers compacts, supports rails Din.

Sortie analogique tension / courant ou
Sortie numérique sur RS232 ou RS485
protocoles ASCII ou Modbus RTU

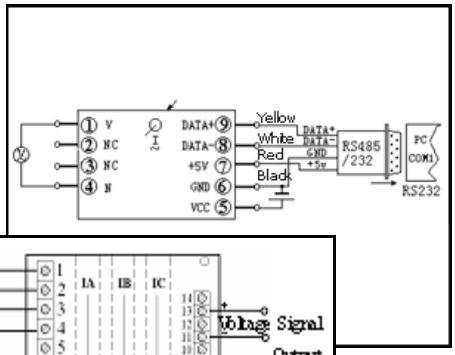

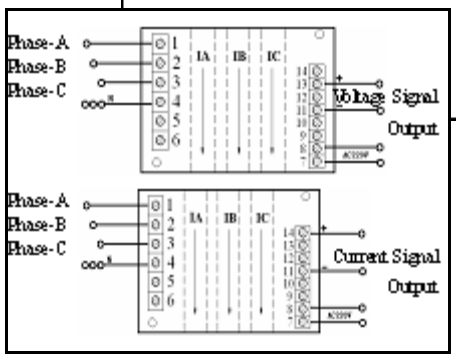

APPLICATIONS

- Maîtrise de la demande d'électricité…
- Surveillance, Régulation d'équipement…
- Suivi de production et consommation d'énergie…
- Gestion technique du bâtiment...
- Solaire Photovoltaïque…
- Comptage divisionnaire…

CONTACT

SIREA / SOLEA
ZI de Mélou
69 Rue de l'Industrie
81100 CASTRES

Tél : 0563729392
Fax : 0563729319
contact@sirea.fr
http://www.solea.biz

Fonction			Série	Calibres
Transducteur de courant sortie **analogique**	Monophasé	AC	CE-IJ03	0-0.5A~300A
			CE-IJ03A (RMS)	
		DC	CE-IZ01	0-0.5A~25A
			CE-IZ02	0-20mA~5A
			CE-IZ04	0-30A~200A
			CE-IZ06	0-1A~25A
	Triphasé	AC	CE-IJ31	0-0.5A~25A
			CE-IJ31A (RMS)	
Transducteur de tension sortie **analogique**	Monophasé	AC	CE-VJ03	0-1V~1000V
			CE-VJ03A (RMS)	
		DC	CE-VZ01	0-10mV~1000V
			CE-VZ02	
	Triphasé	AC	CE-VJ31	0-1V~500V
			CE-VJ31A (RMS)	
	Tétraphasé		CE-VJ41	0-75V~500V
			CE-VJ41A (RMS)	
Transducteur de puissance sortie **analogique**	Monophasé	AC	CE-P02 CE-Q02	0-500V / 5A-300A
	Triphasé		CE-P31 CE-Q31	0-500V / 1A-25A
	Tétraphasé		CE-P41 CE-Q41	0-500V / 1A-25A

Fonction			Série	Calibres
Transducteur multi-paramètres sortie **numérique**	Monophasé	AC	CE-AJ12	0-500V / 0-50A
	Triphasé		CE-AJ32	
	Tetraphasé		CE-AJ42	
	Monophasé	DC	CE-AD11	500V *5A
			CE-AD12	1000V - 25A
Transducteur de courant sortie **numérique**	Monophasé	AC	CE-AI12	0- 50A
	Triphasé		CE-AI22	0- 25A
	Tetraphasé		CE-AI32	0- 5A
	Monophasé	DC	CE-AZ11	0- 50A
Transducteur de tension sortie **numérique**	Monophasé	AC	CE-AV12	0- 500V
	Triphasé		CE-AV32	
	Tetraphasé		CE-AV42	
	Monophasé	DC	CE-AU11	

Liste non exhaustive - voir www.solea.biz ou nous consulter...